Substituição - Cubo de Roda - ALB70-252

SPICER SEM SEGREDOS: 100% de conteúdo técnico Spicer com 0% de complicação | Como substituir o Cubo de Roda ALB70-252.

Redigido por: Spicer

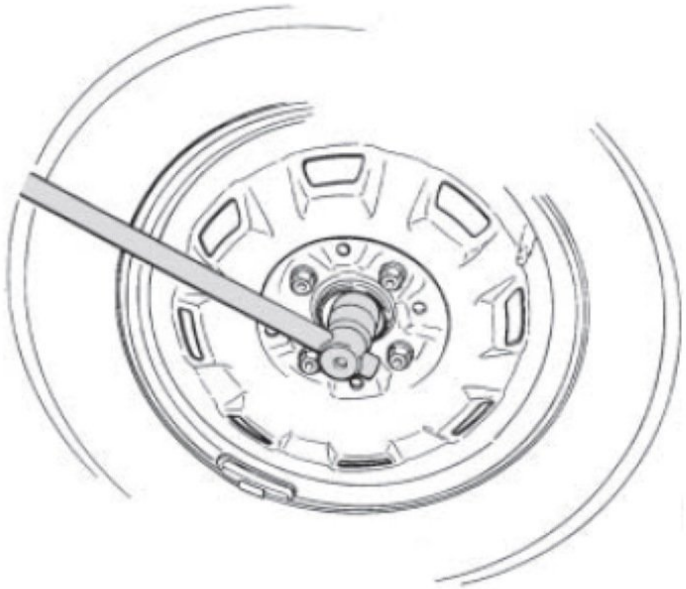

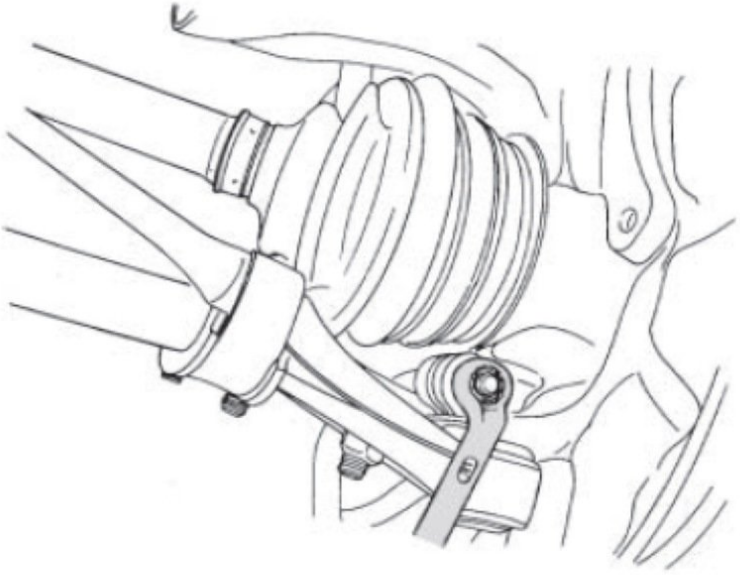

Este documento foi gerado em 2022-03-10 04:03:20 PM (MST).

INTRODUÇÃO

Substituir um Cubo de Roda Albarus requer alguns cuidados e ferramentas especificas.

FERRAMENTAS:

- Torquimetro (1)
- Saca Pino (1)
- Martelo de Poliuretano (1)
- Chave de Fenda (1)
- Kit Soquetes com catraca (1)
- Alicate bico fino (1)
- Desengripante de parafusos e porcas (1)
- Jogo de chaves combinada (1)

PEÇAS:

- Cubo de Roda ALB70-252 (1)

© 2022

Passo 1 — Remoção do Cubo de Roda

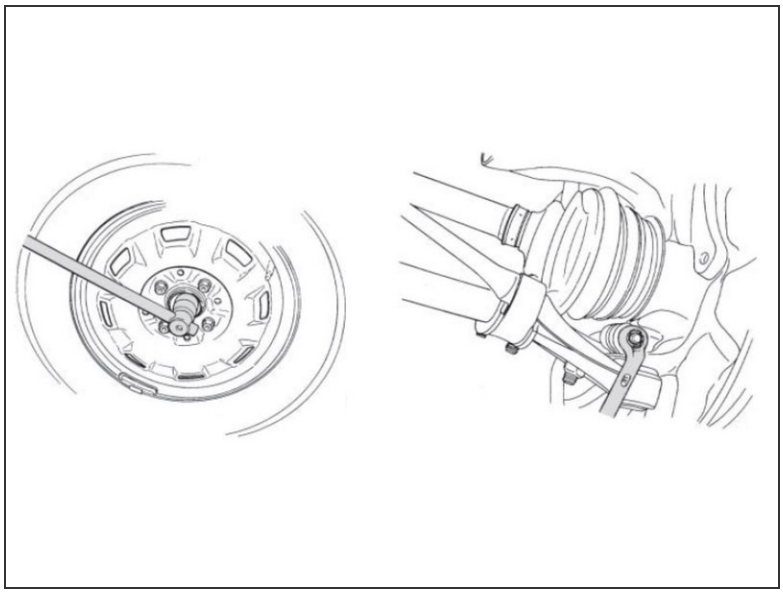

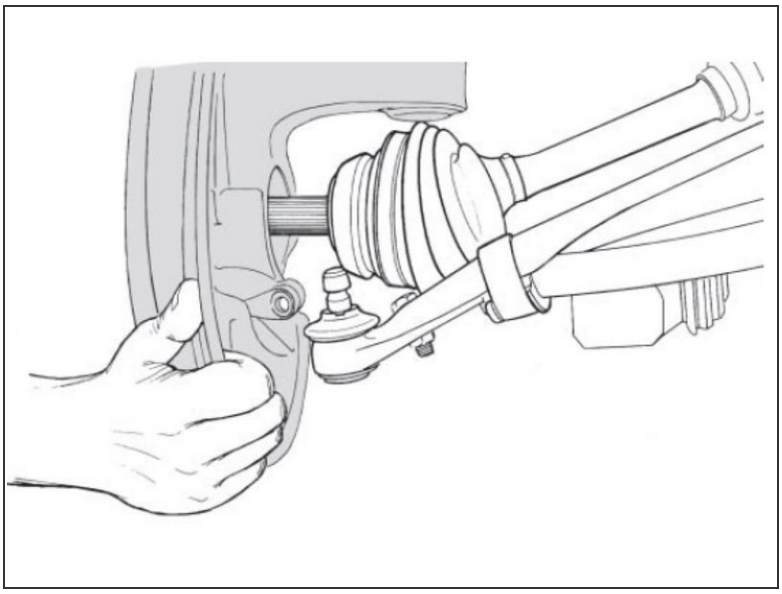

- Com o veículo apoiado no chão, solte os parafusos da roda, suspenda o veículo e remova a roda;
- Remova o tambor de freio **(deixe o freio de estacionamento solto facilitar na remoção e instalação do tambor de freio);**
- Com uma chave de fenda, remova a tampa da porca do cubo de roda;
- Solte a porca do cubo de roda **(utilize um punção de metal para desamassar a porca que esta presa a chaveta do cubo);**
- Com a ajuda do sacador de cubo de roda remova o cubo de roda;

© 2022

Passo 2 — Montagem do Cubo de Roda

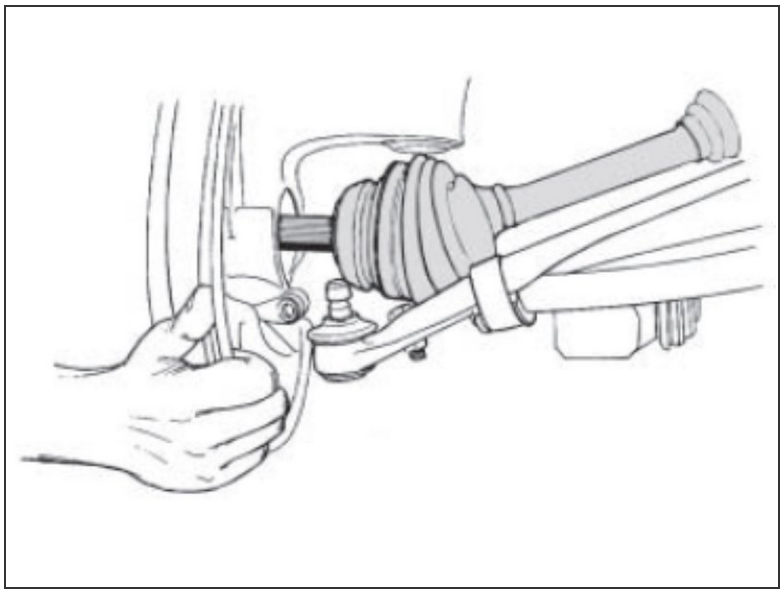

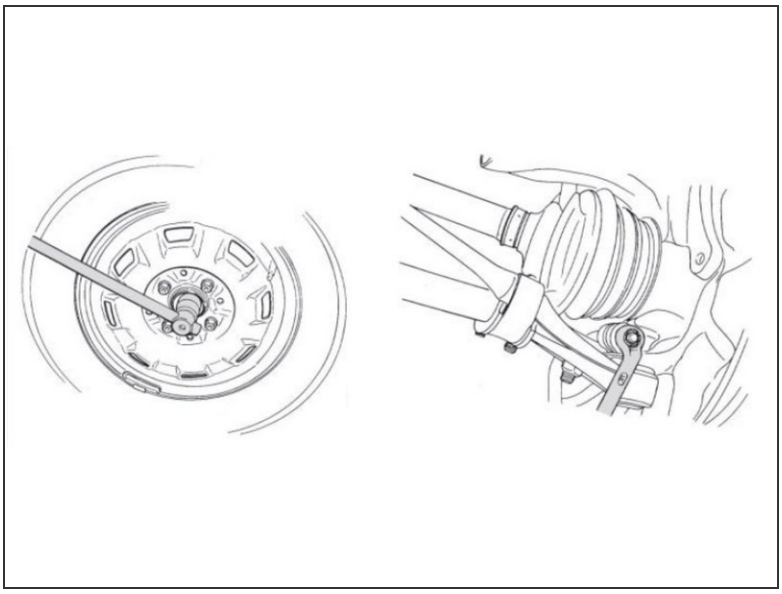

- Limpe o eixo onde será montado o cubo de roda;
- Monte o novo cubo de roda;
- Coloque o calço da porca do cubo;
- Coloque a porca e aperte-a **(atente-se ao toque nominal conforme especificado pela montadora)**;
- Com um punção e um martelo, dobre a base da porca na chaveta do eixo ;
- Coloque um pouco de graxa na tampa e monte-a na porca;
- Monte a roda e posicione os parafusos da roda;
- Com o veículo apoiado ao chão aperte as porcas da roda;

© 2022

Passo 3 — Segurança é o resultado do trabalho de todos nós.

- Sob quaisquer circunstâncias deve-se tentar qualquer conserto ou manutenção para o qual não foi treinado ou se não possui as ferramentas e equipamentos para o conserto.
- Sempre use os óculos de segurança adequado quando fizer algum tipo de manutenção. Não usar os óculos de segurança pode resultar em ferimento e/ou perda parcial ou completa da visão.
- Seja sempre cuidadoso ao trabalhar com produtos que tenham pontas afiadas.

Passo 4 — Respeite o Meio Ambiente

- Parte importante do trabalho e da própria operação da sua oficina é o descarte correto dos produtos que serão substituídos. Faça a sua parte e juntos contribuímos para um futuro sustentável.
- Saiba mais em http://www.spicer.com.br/danatureza

© 2022

Evite danos e desgastes prematuros, após a instalação do Cubo de Roda, verifique a geometria do veículo.

© 2022