Substituição - Cubo de Roda - ALB70-476

SPICER SEM SEGREDOS: 100% de conteúdo técnico Spicer com 0% de complicação | Como substituir o Cubo de Roda ALB70-476.

Redigido por: Spicer

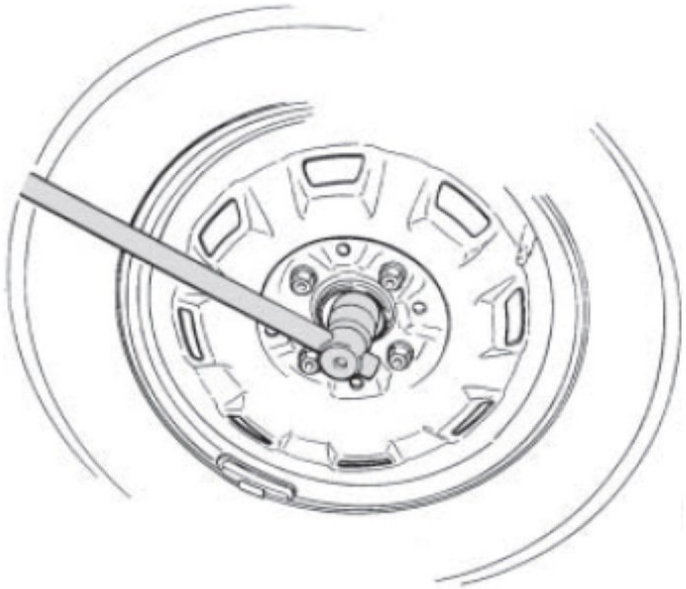

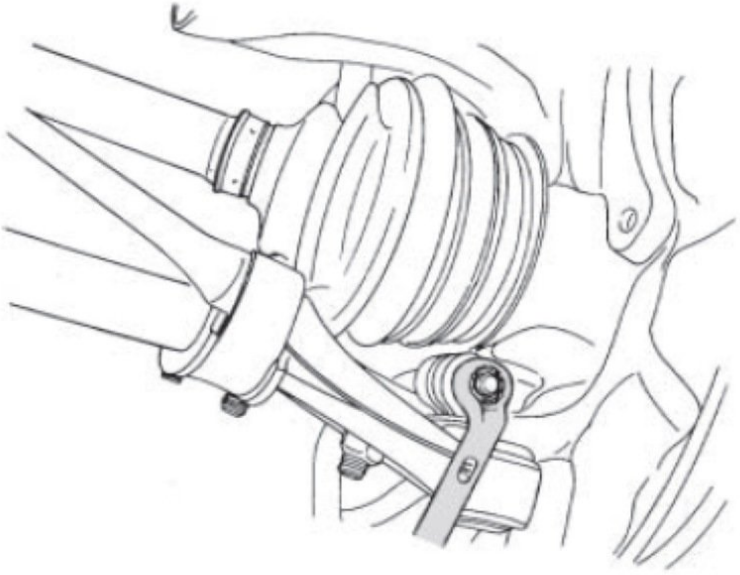

Este documento foi gerado em 2022-02-28 11:13:22 AM (MST).

INTRODUÇÃO

Substituir um Cubo de Roda Albarus requer alguns cuidados e ferramentas especificas.

FERRAMENTAS:

- Torquimetro (1)
- Saca Pino (1)
- Martelo de Poliuretano (1)
- Chave de Fenda (1)
- Extrator de Terminais (1)
- Kit Soquetes com catraca (1)
- Alicate bico fino (1)
- Desengripante de parafusos e porcas (1)
- Prensa Hidráulica (1)
- Kit sacador de rolamentos (1)
- Jogo de chaves combinada (1)
- Jogo de chaves Alen (1)
- Sacador de capa de rolamento (1)

PEÇAS:

- Cubo de Roda ALB70-476 (1)

© 2022

Passo 1 — Remoção da Manga de eixo

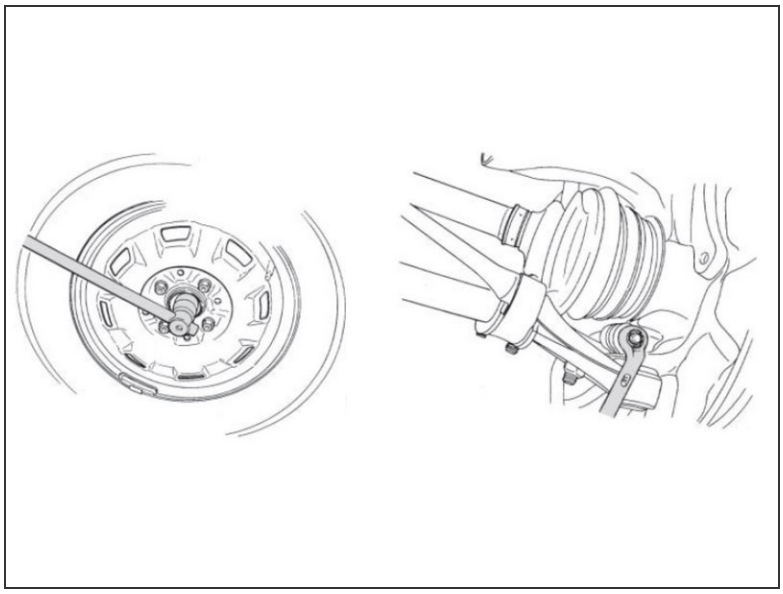

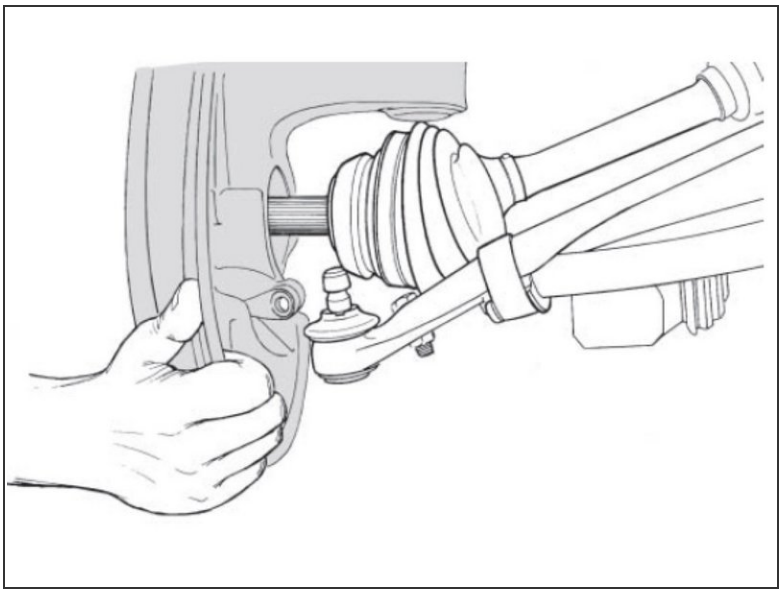

- Com o veículo apoiado no chão, solte os parafusos da roda, suspenda o veículo e remova a roda;
- Com uma chave de fenda, retorne o embolo da pinça de freio para afastar a pastilha do disco. Remova a pinça de freio e o disco de freio;
- Solte o sensor ABS do freio;
- Solte o pivô da suspensão e o terminal de direção **(utilize um sacador de terminal)**;
- Solte a porca do cubo de roda **(utilize um punção de metal para desamassar a porca que esta presa a chaveta do cubo);**
- Solte os parafusos de fixação inferior do amortecedor a manga de eixo;
- Remova a maga de eixo.

© 2022

Passo 2 — Desmontagem do Cubo de Roda

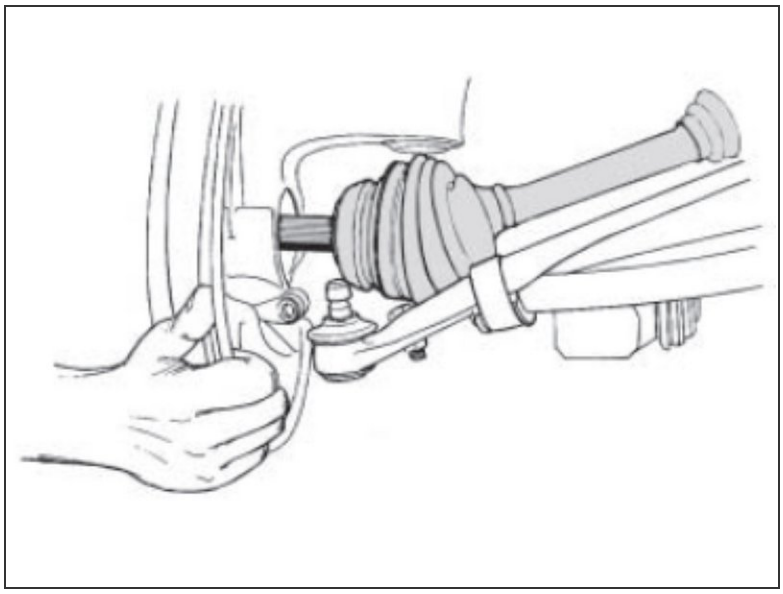

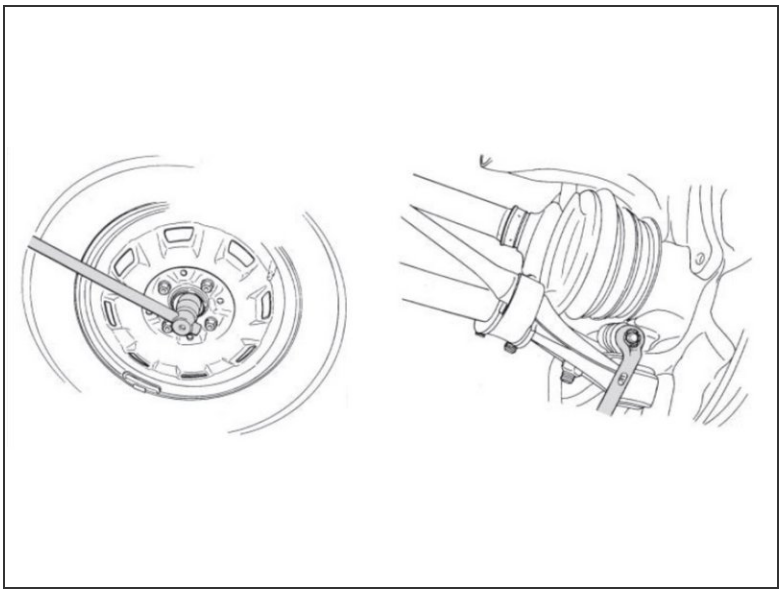

- Apoie a manga de eixo com a parte interna (lado motor) para cima;
- Apoie o sacador de rolamentos ou um soquete na base com cubo e acione a prensa até o cubo de roda soltar;
- Utilize a ferramenta sacadora de capa de rolamento para remover a capa do rolamento do cubo de roda;
- Com uma escova limpe a base onde o cubo de roda irá ser montado.

© 2022

Passo 3 — Montagem do Cubo de Roda

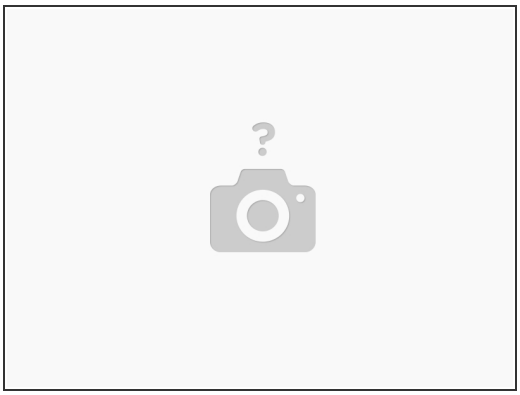

- Coloque novo o cubo de roda na prensa, apoie o lado externo da manga de eixo no cubo;
- Coloque o sacador de rolamento ou um soquete que apoie somente o anel interno do rolamento, acione a prensa até o cubo encaixar totalmente na manga de eixo;

© 2022

Passo 4 — Instalação da Manga de eixo

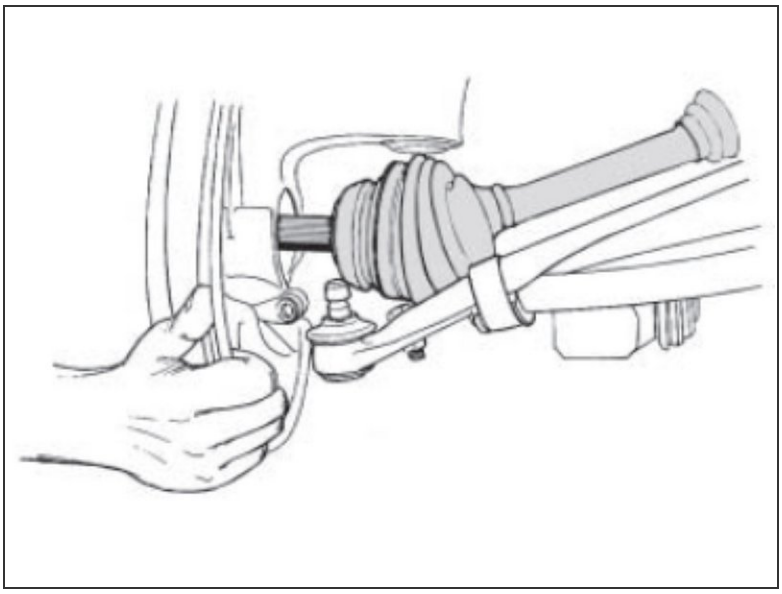

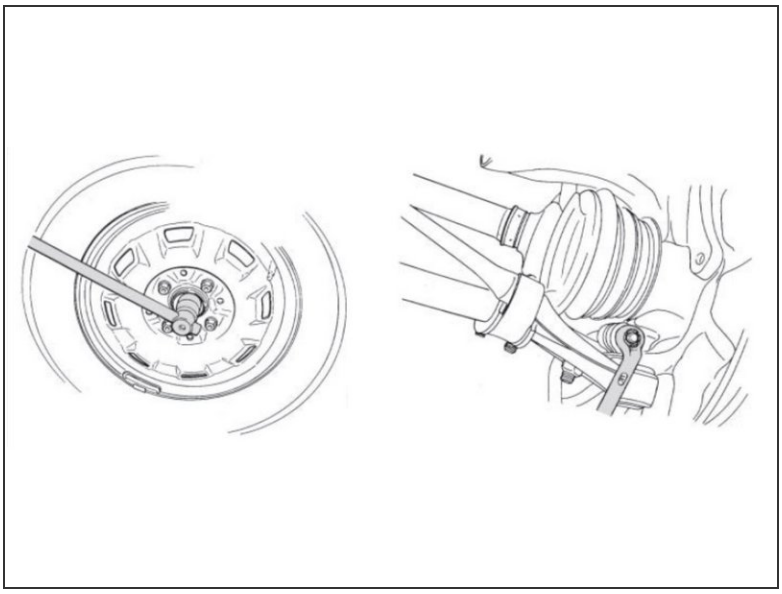

- Encaixe o amortecedor na manga de eixo, coloque e aperte o parafuso de fixação inferior do amortecedor a manga de eixo;
- Instale o sensor ABS do freio;
- Instale o terminal de direção e o pivô da suspensão;
- Monte e aperte os parafusos do disco e a pinça de freio. **Não se esqueça de acionar o pedal do freio para que as pastilhas voltem para a posição normal de trabalho;**
- Coloque a arruela de encosto da porca, coloque a porca do cubo de roda, aperte-a conforme especificação da montadora;
- Com a ajuda do punção e martelo, dobre a base da porca na chaveta do cubo de roda;
- Monte a roda e posicione os parafusos da roda;
- Com o veículo apoiado ao chão aperte as porcas da roda;

© 2022

Passo 5 — Segurança é o resultado do trabalho de todos nós.

- Sob quaisquer circunstâncias deve-se tentar qualquer conserto ou manutenção para o qual não foi treinado ou se não possui as ferramentas e equipamentos para o conserto.
- Sempre use os óculos de segurança adequado quando fizer algum tipo de manutenção. Não usar os óculos de segurança pode resultar em ferimento e/ou perda parcial ou completa da visão.
- Seja sempre cuidadoso ao trabalhar com produtos que tenham pontas afiadas.

Passo 6 — Respeite o Meio Ambiente

- Parte importante do trabalho e da própria operação da sua oficina é o descarte correto dos produtos que serão substituídos. Faça a sua parte e juntos contribuímos para um futuro sustentável.
- Saiba mais em http://www.spicer.com.br/danatureza

Evite danos e desgastes prematuros, após a instalação do Cubo de Roda, verifique a geometria do veículo.

© 2022