Substituição - Cubo de Roda - ALB70-441

SPICER SEM SEGREDOS: 100% de conteúdo técnico Spicer com 0% de complicação | Como substituir o Cubo de Roda ALB70-441.

Redigido por: Spicer

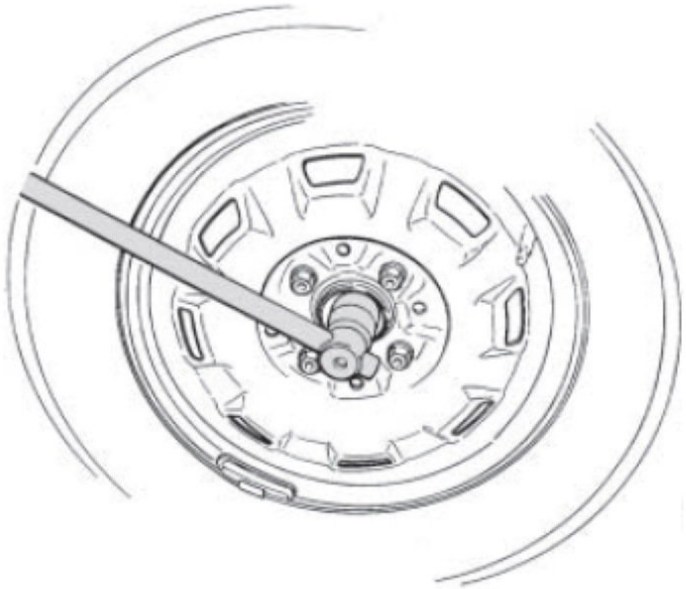

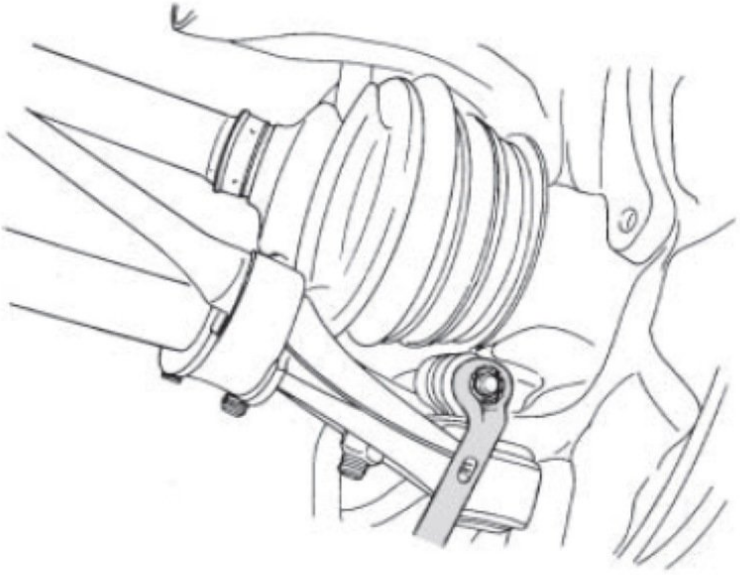

Este documento foi gerado em 2022-02-24 01:22:05 PM (MST).

INTRODUÇÃO

Substituir um Cubo de Roda Albarus requer alguns cuidados e ferramentas especificas.

FERRAMENTAS:

- Torquimetro (1)
- Saca Pino (1)
- Martelo de Poliuretano (1)
- Chave de Fenda (1)
- Extrator de Terminais (1)
- Kit Soquetes com catraca (1)
- Alicate bico fino (1)
- Desengripante de parafusos e porcas (1)
- Prensa Hidráulica (1)
- Kit sacador de rolamentos (1)
- Jogo de chaves combinada (1)
- Jogo de chaves Alen (1)
- Sacador de capa de rolamento (1)

PEÇAS:

- Cubo de Roda ALB70-441 (1)

© 2022

Passo 1 — Remoção do Cubo de Roda

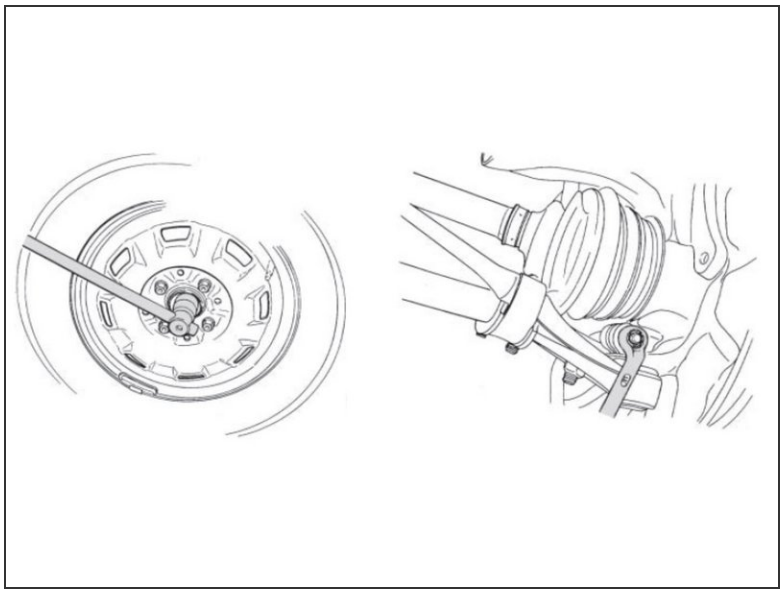

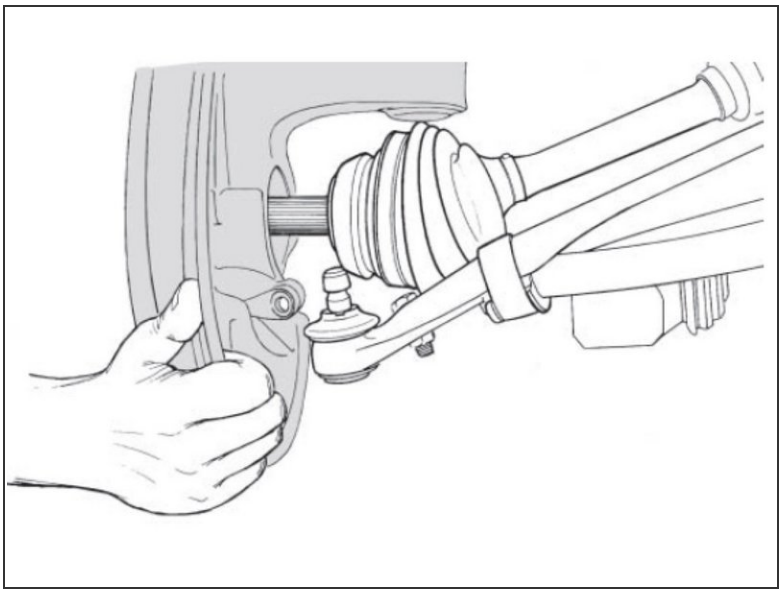

- Com o veículo apoiado no chão, solte os parafusos da roda, suspenda o veículo e remova a roda;
- Com uma chave de fenda, retorne o embolo da pinça de freio para afastar a pastilha do disco. Remova a pinça de freio e o disco de freio;
- Solte o sensor ABS do freio;
- Solte a porca do semi-eixo;
- Solte os parafusos do cubo de roda.
- Remova o cubo de roda e a chapa de apoio que fica entre o cubo e a manga de eixo;

© 2022

Passo 2 — Desmontagem do cubo de roda

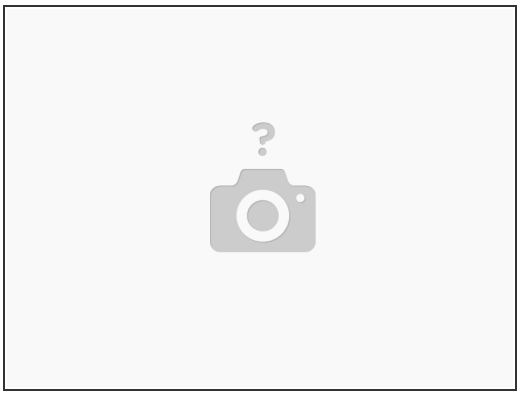

- Apoie o cubo de roda com o lado dos prisioneiros para cima, apoie com um soquete ou sacador e acione a prensa até o cubo soltar totalmente do rolamento;

© 2022

Passo 3 — Montagem do Cubo de Roda

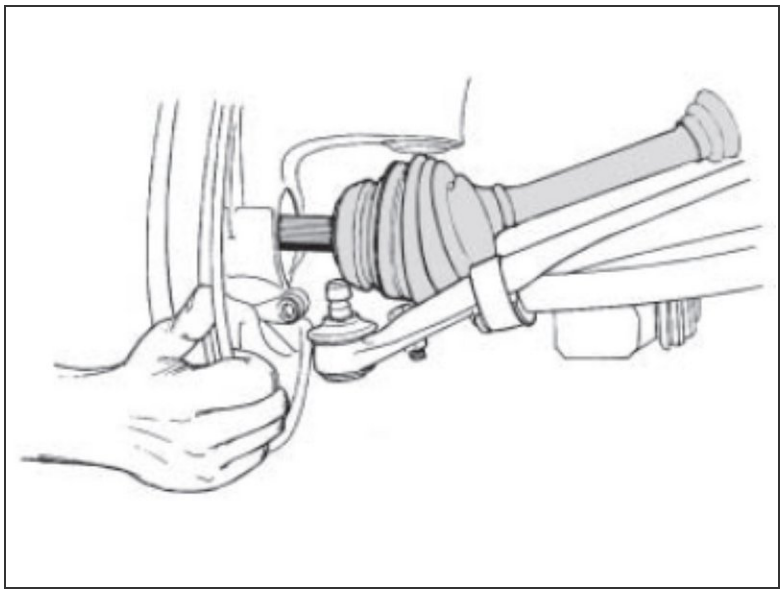

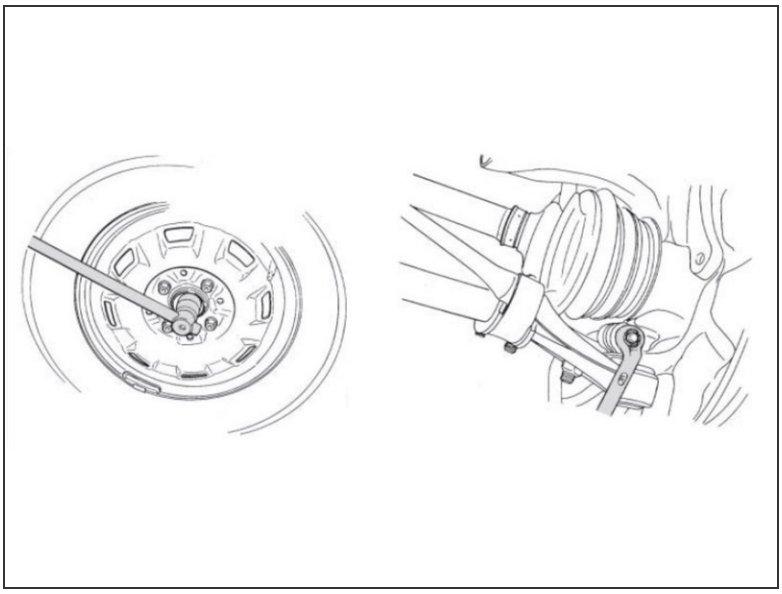

- Remova a roda dentada e o anel oring do cubo de roda que será substituído;
- Instale o retentor no novo rolamento;
- Apoie o rolamento na prensa com o lado do retentor para cima, direcione o cubo de roda no rolamento com o lado dos prisioneiros para cima, apoie com um soquete ou sacador e acione a prensa até o cubo encaixar totalmente no rolamento;
- Monte a roda dentada e o anel oring no cubo de roda novo;
- Com uma escova limpe a base onde o cubo de roda irá ser montado.

© 2022

Passo 4 — Instalação do Cubo de Roda

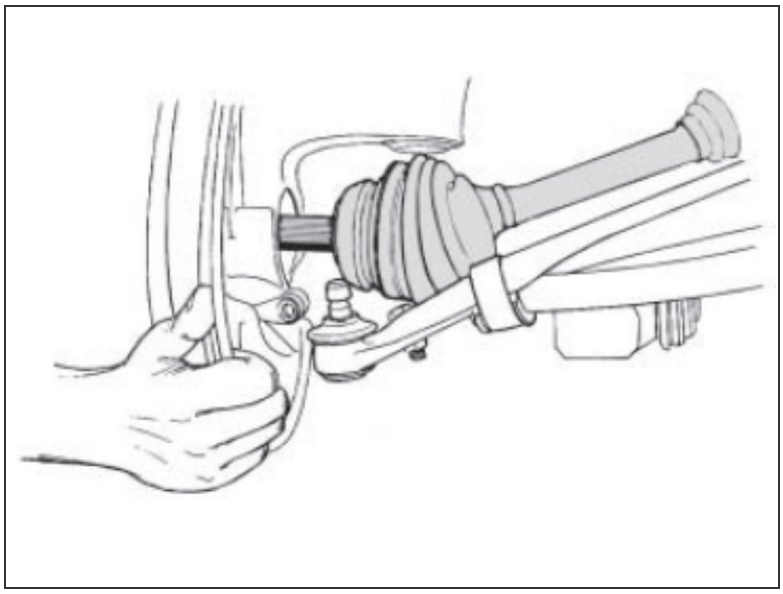

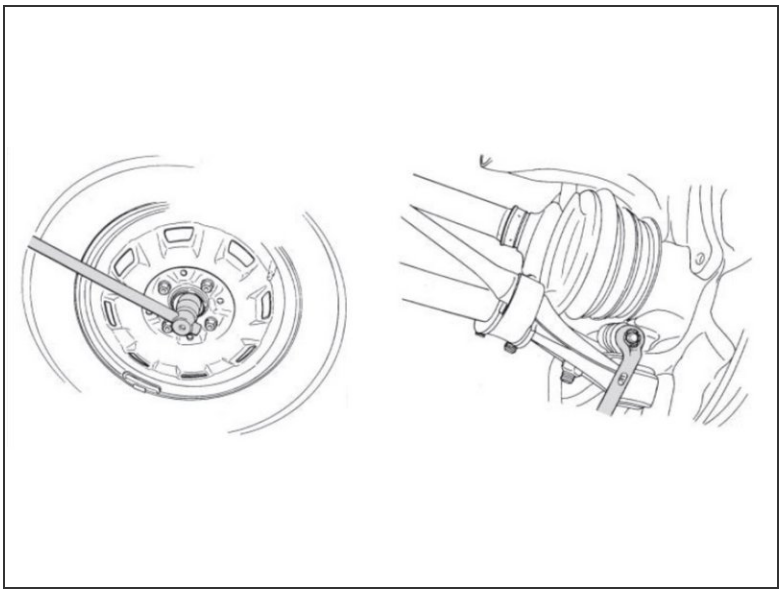

- Lubrifique o anel oring com óleo ou graxa;
- Monte a chapa de apoio e o cubo de roda na manga de eixo, aperte os parafusos do cubo de roda;
- Instale o sensor ABS do freio;
- Instale o terminal de direção e o pivô da suspensão;
- Monte e aperte os parafusos do disco e a pinça de freio. **Não se esqueça de acionar o pedal do freio para que as pastilhas voltem para a posição normal de trabalho;**
- Coloque a porca do cubo de roda, aperte-a conforme especificação da montadora. **Não se esqueça de colocar a cupilha;**
- Monte a roda e posicione os parafusos da roda. Com o veículo apoiado ao chão aperte as porcas da roda;

© 2022

Passo 5 — Segurança é o resultado do trabalho de todos nós.

- Sob quaisquer circunstâncias deve-se tentar qualquer conserto ou manutenção para o qual não foi treinado ou se não possui as ferramentas e equipamentos para o conserto.
- Sempre use os óculos de segurança adequado quando fizer algum tipo de manutenção. Não usar os óculos de segurança pode resultar em ferimento e/ou perda parcial ou completa da visão.
- Seja sempre cuidadoso ao trabalhar com produtos que tenham pontas afiadas.

Passo 6 — Respeite o Meio Ambiente

- Parte importante do trabalho e da própria operação da sua oficina é o descarte correto dos produtos que serão substituídos. Faça a sua parte e juntos contribuímos para um futuro sustentável.
- Saiba mais em http://www.spicer.com.br/danatureza

© 2022

Evite danos e desgastes prematuros, após a instalação do Cubo de Roda, verifique a geometria do veículo.

© 2022