Substituição - Cubo de Roda - ALB70-350

SPICER SEM SEGREDOS: 100% de conteúdo técnico Spicer com 0% de complicação | Como substituir o Cubo de Roda ALB70-350.

Redigido por: Spicer

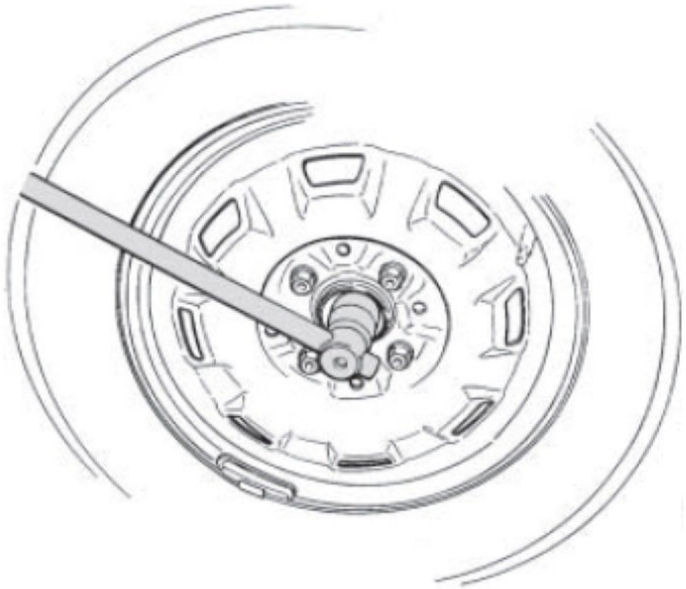

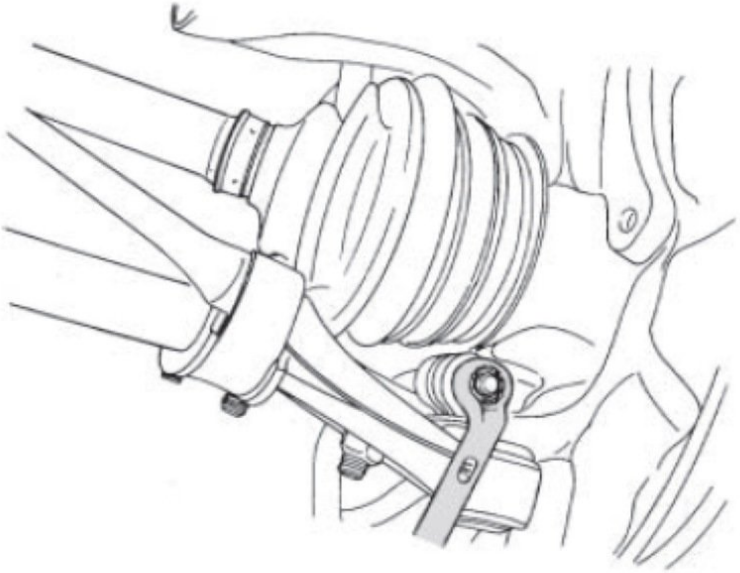

Este documento foi gerado em 2022-02-09 06:26:47 AM (MST).

INTRODUÇÃO

Substituir um Cubo de Roda Albarus requer alguns cuidados e ferramentas especificas.

FERRAMENTAS:

- Torquimetro (1)
- Saca Pino (1)
- Martelo de Poliuretano (1)
- Chave de Fenda (1)
- Extrator de Terminais (1)
- Kit Soquetes com catraca (1)
- Alicate bico fino (1)
- Desengripante de parafusos e porcas (1)
- Prensa Hidráulica (1)
- Jogo de chaves combinada (1)
- Sacador de capa de rolamento (1)

PEÇAS:

- Cubo de Roda ALB70-350 (1)

© 2022

Passo 1 — Remoção do Cubo de Roda

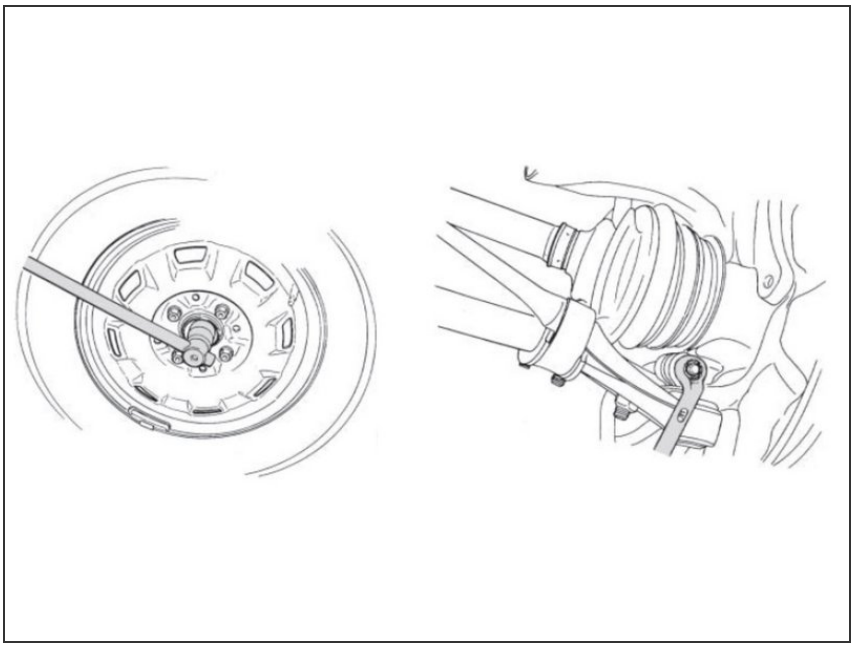

- Com o veículo apoiado no chão, solte os parafusos da roda, suspenda o veículo e remova a roda;
- Solte a porca do cubo de roda e remova o tambor de freio**. (Deixe o freio de estacionamento solto para facilitar na remoção e instalação do tambor de freio);**
- Remova o cubo de roda. **Se a capa do rolamento do cubo de roda ficar presa ao eixo. Com um extrator de capa de rolamento remova-a.**

Passo 2 — Montagem e instalação do Cubo de Roda

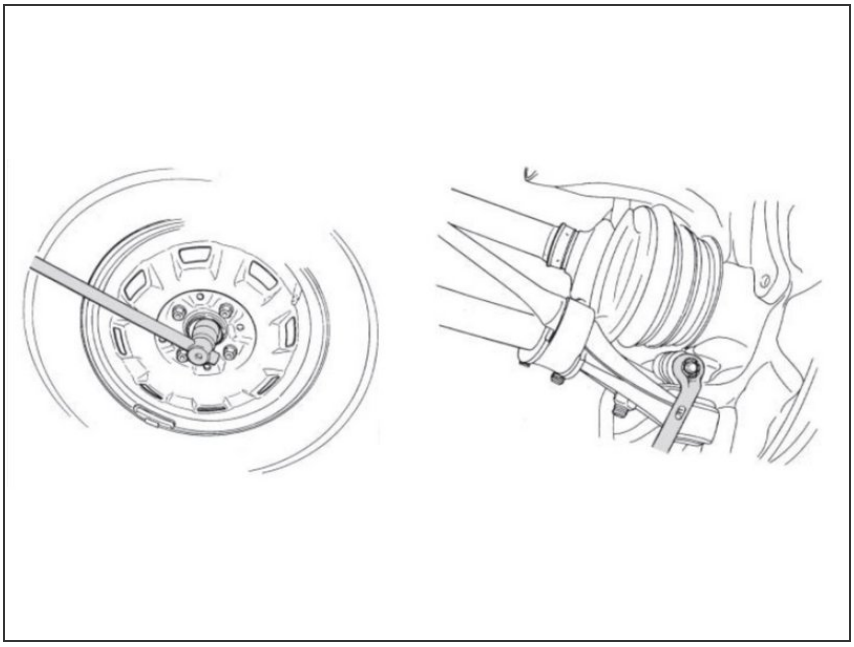

- Monte o novo cubo de roda no espelho do freio e aperte os parafusos de fixação;
- Monte o tambor de freio e aperte os parafusos de fixaçao;
- Monte a roda e posicione os parafusos da roda;
- Com o veículo apoiado ao chão aperte as porcas da roda;

© 2022

Passo 3 — Segurança é o resultado do trabalho de todos nós.

- Sob quaisquer circunstâncias deve-se tentar qualquer conserto ou manutenção para o qual não foi treinado ou se não possui as ferramentas e equipamentos para o conserto.
- Sempre use os óculos de segurança adequado quando fizer algum tipo de manutenção. Não usar os óculos de segurança pode resultar em ferimento e/ou perda parcial ou completa da visão.
- Seja sempre cuidadoso ao trabalhar com produtos que tenham pontas afiadas.

Passo 4 — Respeite o Meio Ambiente

- Parte importante do trabalho e da própria operação da sua oficina é o descarte correto dos produtos que serão substituídos. Faça a sua parte e juntos contribuímos para um futuro sustentável.
- Saiba mais em http://www.spicer.com.br/danatureza

© 2022

Evite danos e desgastes prematuros, após a instalação do Cubo de Roda, verifique a geometria do veículo.

© 2022